WÜRTH

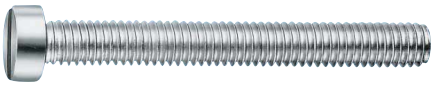

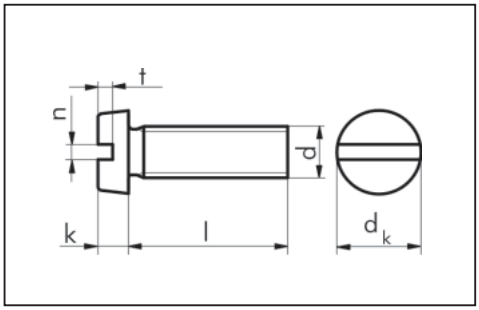

Zylinder-schrauben

mit Schlitz nach DIN 84 (ISO 1207)

Messing blank (CuZn 37)
Stahl 4.8 blank
Stahl 4.8 verzinkt, blau passiviert
Stahl 4.8 verzinkt, gelb passiviert
A2
A4

Nenn-Ø d	M 2	M 2,5	M 3	M 3,5	M 4	M 5	M 6	M 8	M 10	M 12
d_k mm	3,8	4,5	5,5	6,0	7,0	8,5	10,0	13,0	16,0	18,0
k mm	1,3	1,6	2,0	2,4	2,6	3,3	3,9	5,0	6,0	7,0
n mm	0,5	0,6	0,8	1,0	1,2	1,2	1,6	2,0	2,5	2,5
t mm	0,6	0,7	0,85	1,0	1,1	1,3	1,6	2,0	2,4	2,4

Sortimente

Zylinderschrauben mit Schlitz, DIN 84,
Stahl verzinkt, blau passiviert, 1350 Teile
Artikel:
0040 3 x 10/16/20/25
0040 4 x 10/16/20/25
0040 5 x 10/20/30/40
0040 6 x 16/20/25/30
Tiefziehteil, Art.-Nr. 0955 801 6

Art.-Nr. 0964 040

Zylinderschrauben mit Schlitz, DIN 84,
Edelstahl A2, 1340 Teile
Artikel:
0287 4 x 8/10/16/20
0287 5 x 8/10/12/16/20/30
0287 6 x 16/20/25/30/35/40
Tiefziehteil, Art.-Nr. 0955 801 6

Art.-Nr. 0964 287

Gewindeschrauben, DIN 963, DIN 84,
verzinkt, blau passiviert; Muttern DIN 934-8,
verzinkt, blau passiviert; Scheiben,
DIN 125A, verzinkt, blau passiviert 1200 Teile
Artikel:
0039 4 x 10/5 x 16/6 x 20
0040 4 x 10/16/20
0040 5 x 10/16/20
0040 6 x 16/20/25
0317 4/5/6
0407 4/5/6
Tiefziehteil, Art.-Nr. 0955 801 8

Art.-Nr. 0964 040 1

Nenn-Ø d	Länge l mm	Messing blank **Art.-Nr.**	VE/St.	Stahl 4.8 blank **Art.-Nr.**	VE/St.	Stahl 4.8 vz., blau pass. **Art.-Nr.**	VE/St.	Stahl 4.8 vz., gelb pass. **Art.-Nr.**	VE/St.	A2 Rost frei **Art.-Nr.**	VE/St.	A4 Rost frei **Art.-Nr.**	VE/St.
M 2	3			**0040 02 3**	2000	**0040 2 3**	2000	**0040 72 3**	2000				
	4	**0001 2 4**	500/2000	**0040 02 4**		**0040 2 4**	100/500	**0040 72 4**		**0287 2 4**	1000		
	5	**0001 2 5**	2000	**0040 02 5**		**0040 2 5**		**0040 72 5**		**0287 2 5**	50		
	6	**0001 2 6**		**0040 02 6**		**0040 2 6**		**0040 72 6**	500/2000	**0287 2 6**	1000		
	8	**0001 2 8**		**0040 02 8**		**0040 2 8**		**0040 72 8**	2000	**0287 2 8**			
	10	**0001 2 10**		**0040 02 10**		**0040 2 10**	500	**0040 72 10**		**0287 2 10**	500		
	12	**0001 2 12**	200	**0040 02 12**		**0040 2 12**	100/500	**0040 72 12**					
	14	**0001 2 14**	2000	**0040 02 14**		**0040 2 14**	2000						
	16	**0001 2 16**		**0040 02 16**		**0040 2 16**	100/500	**0040 72 16**					
	18			**0040 02 18**		**0040 2 18**	2000			**0287 2 18**	1000		
	20	**0001 2 20**		**0040 02 20**		**0040 2 20**	100/500	**0040 72 20**					
	22	**0001 2 22**		**0040 02 22**		**0040 2 22**	2000						
	25	**0001 2 25**		**0040 02 25**		**0040 2 25**							
	30	**0001 2 30**		**0040 02 30**		**0040 2 30**							
M 2,5	3			**0040 025 3**	2000	**0040 25 3**	2000			**0287 25 3**	1000		
	4	**0001 25 4**	2000	**0040 025 4**		**0040 25 4**	100	**0040 725 4**	2000	**0287 25 4**			
	5	**0001 25 5**		**0040 025 5**		**0040 25 5**		**0040 725 5**		**0287 25 5**			
	6	**0001 25 6**		**0040 025 6**		**0040 25 6**	100/500	**0040 725 6**		**0287 25 6**			
	8	**0001 25 8**	500	**0040 025 8**		**0040 25 8**		**0040 725 8**	500/2000	**0287 25 8**		**0289 25 8**	1000
	10	**0001 25 10**	2000	**0040 025 10**		**0040 25 10**		**0040 725 10**	500	**0287 25 10**	500		
	12	**0001 25 12**	200	**0040 025 12**		**0040 25 12**		**0040 725 12**		**0287 25 12**	100		
	14	**0001 25 14**	2000	**0040 025 14**		**0040 25 14**	2000	**0040 725 14**	2000	**0287 25 14**	1000		
	16	**0001 25 16**		**0040 025 16**		**0040 25 16**	100/500	**0040 725 16**	500	**0287 25 16**			
	18			**0040 025 18**		**0040 25 18**	2000	**0040 725 18**	2000	**0287 25 18**	500	**0289 25 18**	2000
	20	**0001 25 20**	1000	**0040 025 20**		**0040 25 20**	100/500	**0040 725 20**	500	**0287 25 20**	200		
	22			**0040 025 22**		**0040 25 22**	2000	**0040 725 22**	2000	**0287 25 22**	500		

MWF - 12/05 - 02643 - © •

WÜRTH

ZYLINDERSCHRAUBEN

mit Schlitz
nach DIN 84 (ISO 1207)

Nenn-Ø d	Länge l mm	Messing blank Art.-Nr.	VE/St.	Stahl 4.8 blank Art.-Nr.	VE/St.	Stahl 4.8 vz., blau pass. Art.-Nr.	VE/St.	Stahl 4.8 vz., gelb pass. Art.-Nr.	VE/St.	A2 Rost frei Art.-Nr.	VE/St.	A4 Rost frei Art.-Nr.	VE/St.
M 2,5	25			0040 025 25	2000	0040 25 25	100/500	0040 725 25	500				
	28			0040 025 28		0040 25 28	2000						
	30			0040 025 30		0040 25 30		0040 725 30	2000				
	40					0040 25 40	100						
M 3	3			0040 03 3	2000	0040 3 3	2000	0040 73 3	2000	0287 3 3	1000		1000
	4	0001 3 4	2000	0040 03 4		0040 3 4	100/500	0040 73 4		0287 3 4		0289 3 4	
	5	0001 3 5	100/500	0040 03 5		0040 3 5		0040 73 5		0287 3 5		0289 3 5	
	6	0001 3 6		0040 03 6		0040 3 6	100/1000	0040 73 6		0287 3 6	500/1000	0289 3 6	
	8	0001 3 8	250	0040 03 8		0040 3 8	500/1000	0040 73 8		0287 3 8		0289 3 8	
	10	0001 3 10		0040 03 10		0040 3 10		0040 73 10		0287 3 10		0289 3 10	
	12	0001 3 12		0040 03 12		0040 3 12		0040 73 12		0287 3 12	500	0289 3 12	
	14	0001 3 14	2000	0040 03 14		0040 3 14	2000	0040 73 14		0287 3 14			
	16	0001 3 16	250	0040 03 16		0040 3 16	100/500	0040 73 16		0287 3 16	500/1000	0289 3 16	
	18	0001 3 18	2000	0040 03 18		0040 3 18		0040 73 18		0287 3 18	1000	0289 3 18	
	20	0001 3 20	250	0040 03 20		0040 3 20		0040 73 20		0287 3 20	500/1000	0289 3 20	
	22			0040 03 22		0040 3 22	2000	0040 73 22		0287 3 22	1000	0289 3 22	
	25	0001 3 25		0040 03 25		0040 3 25	100/250/1000	0040 73 25		0287 3 25	500	0289 3 25	
	28			0040 03 28		0040 3 28	2000	0040 73 28					
	30	0001 3 30		0040 03 30		0040 3 30	100/500	0040 73 30		0287 3 30		0289 3 30	500
	32		1000	0040 03 32	1000	0040 3 32	1000						
	35	0001 3 35		0040 03 35		0040 3 35	100/250/1000	0040 73 35	1000	0287 3 35		0289 3 35	
	38			0040 03 38		0040 3 38	2000						
	40	0001 3 40		0040 03 40		0040 3 40	100/250/1000	0040 73 40		0287 3 40		0289 3 40	
	45	0001 3 45		0040 03 45		0040 3 45	100/300	0040 73 45		0287 3 45		0289 3 45	
	50	0001 3 50	250	0040 03 50		0040 3 50	100/250	0040 73 50		0287 3 50		0289 3 50	
	55			0040 03 55	500	0040 3 55	500	0040 73 55	500			0289 3 55	
	60			0040 03 60		0040 3 60	100/250	0040 73 60		0287 3 60		0289 3 60	
M 3,5	5			0040 035 5	2000	0040 35 5	2000	0040 735 5	2000				
	6			0040 035 6		0040 35 6		0040 735 6					
	8			0040 035 8		0040 35 8		0040 735 8					
	10			0040 035 10		0040 35 10		0040 735 10					
	12			0040 035 12		0040 35 12		0040 735 12		0287 35 12	500		
	14			0040 035 14		0040 35 14							
	16			0040 035 16		0040 35 16		0040 735 16		0287 35 16			
	18			0040 035 18		0040 35 18							
	20			0040 035 20		0040 35 20		0040 735 20					
	22			0040 035 22		0040 35 22		0040 735 22					
	25			0040 035 25		0040 35 25		0040 735 25					
	28			0040 035 28		0040 35 28							
	30			0040 035 30	1000	0040 35 30	1000	0040 735 30	1000				
	32			0040 035 32		0040 35 32							
	35			0040 035 35		0040 35 35							
	38			0040 035 38	1000	0040 35 38							
	40			0040 035 40		0040 35 40							
	45			0040 035 45		0040 35 45							
	50			0040 035 50		0040 35 50	500						
	55			0040 035 55	500	0040 35 55							
	60			0040 035 60		0040 35 60							
M 4	4			0040 04 4	2000	0040 4 4	100/500	0040 74 4	2000				
	5	0001 4 5	500/2000	0040 04 5		0040 4 5	100/500/1000	0040 74 5		0287 4 5	500	0289 4 5	
	6	0001 4 6	250	0040 04 6		0040 4 6	100/500	0040 74 6		0287 4 6	200/500	0289 4 6	
	8	0001 4 8		0040 04 8		0040 4 8		0040 74 8		0287 4 8		0289 4 8	
	10	0001 4 10		0040 04 10		0040 4 10	100/250/1000	0040 74 10		0287 4 10		0289 4 10	
	12	0001 4 12		0040 04 12		0040 4 12	100/250	0040 74 12		0287 4 12		0289 4 12	1000
	14	0001 4 14	2000	0040 04 14		0040 4 14	100	0040 74 14					
	16	0001 4 16	250	0040 04 16		0040 4 16	250/1000	0040 74 16		0287 4 16		0289 4 16	
	18	0001 4 18	200	0040 04 18		0040 4 18	100/1000	0040 74 18		0287 4 18	1000	0289 4 18	
	20	0001 4 20	250	0040 04 20		0040 4 20	100/250/1000	0040 74 20		0287 4 20	200/500	0289 4 20	
	22			0040 04 22		0040 4 22	2000	0040 74 22	1000/2000	0287 4 22	500	0289 4 22	
	25	0001 4 25	250	0040 04 25	1000	0040 4 25	100/250/1000	0040 74 25	1000	0287 4 25	200/500	0289 4 25	500
	28			0040 04 28	2000	0040 4 28	2000	0040 74 28					
	30	0001 4 30		0040 04 30	1000	0040 4 30	100/250/1000	0040 74 30		0287 4 30		0289 4 30	

MWF - 08/10 - 07310 - ©

WÜRTH

ZYLINDERSCHRAUBEN

mit Schlitz
nach DIN 84 (ISO 1207)

Nenn-Ø d	Länge l mm	Messing blank Art.-Nr.	VE/St.	Stahl 4.8 blank Art.-Nr.	VE/St.	Stahl 4.8 vz., blau pass. Art.-Nr.	VE/St.	Stahl 4.8 vz., gelb pass. Art.-Nr.	VE/St.	A2 Rost frei Art.-Nr.	VE/St.	A4 Rost frei Art.-Nr.	VE/St.
M 4	32			0040 04 32	2000	0040 4 32	2000	0040 74 32	1000			0289 4 32	500
	35	0001 4 35	100	0040 04 35	1000	0040 4 35	1000/250/100	0040 74 35		0287 4 35	200/500	0289 4 35	
	38			0040 04 38	2000	0040 4 38	2000						
	40	0001 4 40		0040 04 40	1000	0040 4 40	1000/250/100	0040 74 40		0287 4 40	500	0289 4 40	
	45	0001 4 45	500	0040 04 45		0040 4 45	250/100	0040 74 45		0287 4 45			
	50	0001 4 50	100	0040 04 50	500	0040 4 50		0040 74 50	500	0287 4 50		0289 4 50	
	55	0001 4 55	500	0040 04 55		0040 4 55	500	0040 74 55		0287 4 55		0289 4 55	
	60	0001 4 60		0040 04 60		0040 4 60	100	0040 74 60		0287 4 60		0289 4 60	
	65			0040 04 65		0040 4 65	500	0040 74 65					
	70			0040 04 70		0040 4 70	100	0040 74 70				0289 4 70	
	75			0040 04 75	200	0040 4 75	200	0040 74 75	200				
	80	0001 4 80	200	0040 04 80		0040 4 80	100	0040 74 80				0289 4 80	
	85			0040 04 85		0040 4 85	200						
	90			0040 04 90		0040 4 90	100					0289 4 90	
	100			0040 04 100		0040 4 100		0040 74 100	100				
M 5	5			0040 05 5	2000	0040 5 5	250	0040 75 5					500
	6	0001 5 6	100	0040 05 6		0040 5 6	100/250/1000	0040 75 6	2000	0287 5 6	500	0289 5 6	
	8	0001 5 8		0040 05 8		0040 5 8	100/250	0040 75 8		0287 5 8	100/500	0289 5 8	
	10	0001 5 10		0040 05 10		0040 5 10	100/250/1000	0040 75 10		0287 5 10		0289 5 10	
	12	0001 5 12		0040 05 12	1000	0040 5 12		0040 75 12	1000	0287 5 12		0289 5 12	
	14	0001 5 14	1000	0040 05 14		0040 5 14	1000	0040 75 14	200/1000				
	16	0001 5 16	100	0040 05 16		0040 5 16	100/250/1000	0040 75 16	1000	0287 5 16		0289 5 16	
	18	0001 5 18	1000	0040 05 18		0040 5 18	100	0040 75 18		0287 5 18	500	0289 5 18	
	20	0001 5 20	100	0040 05 20		0040 5 20	100/250/1000	0040 75 20		0287 5 20	500/100	0289 5 20	
	22	0001 5 22	1000	0040 05 22		0040 5 22	1000	0040 75 22		0287 5 22	500		
	25	0001 5 25	100	0040 05 25		0040 5 25	100/1000	0040 75 25		0287 5 25	500/100	0289 5 25	
	28			0040 05 28		0040 5 28	1000	0040 75 28					
	30	0001 5 30		0040 05 30		0040 5 30	50/100	0040 75 30		0287 5 30		0289 5 30	200
	32			0040 05 32	500	0040 5 32	500						
	35	0001 5 35		0040 05 35		0040 5 35	100/1000	0040 75 35	500	0287 5 35		0289 5 35	
	38			0040 05 38		0040 5 38	500						
	40	0001 5 40		0040 05 40		0040 5 40	50/100	0040 75 40		0287 5 40		0289 5 40	
	45	0001 5 45	500	0040 05 45		0040 5 45	100	0040 75 45		0287 5 45	100	0289 5 45	
	50	0001 5 50	100	0040 05 50		0040 5 50		0040 75 50		0287 5 50		0289 5 50	
	55	0001 5 55	500	0040 05 55		0040 5 55		0040 75 55		0287 5 55	500	0289 5 55	
	60	0001 5 60	100	0040 05 60	200	0040 5 60		0040 75 60	200	0287 5 60	100	0289 5 60	
	65	0001 5 65	200	0040 05 65		0040 5 65		0040 75 65		0287 5 65	200		
	70	0001 5 70		0040 05 70		0040 5 70		0040 75 70		0287 5 70		0289 5 70	
	75			0040 05 75		0040 5 75		0040 75 75					
	80	0001 5 80		0040 05 80		0040 5 80		0040 75 80		0287 5 80		0289 5 80	
	85			0040 05 85		0040 5 85	200	0040 75 85					
	90	0001 5 90	100	0040 05 90		0040 5 90		0040 75 90		0287 5 90		0289 5 90	
	100	0001 5 100	200	0040 05 100		0040 5 100	100	0040 75 100		0287 5 100	100	0289 5 100	
M 6	6	0001 6 6	1000	0040 06 6	1000	0040 6 6	100/500	0040 76 6	1000				200
	8	0001 6 8	1000/500	0040 06 8		0040 6 8		0040 76 8		0287 6 8	200	0289 6 8	
	10	0001 6 10	100	0040 06 10		0040 6 10	250/100/1000	0040 76 10		0287 6 10	100	0289 6 10	
	12	0001 6 12		0040 06 12		0040 6 12		0040 76 12		0287 6 12		0289 6 12	
	14	0001 6 14	1000	0040 06 14		0040 6 14	1000	0040 76 14					
	16	0001 6 16	100	0040 06 16		0040 6 16	250/100/1000	0040 76 16		0287 6 16		0289 6 16	
	18	0001 6 18	1000	0040 06 18		0040 6 18	1000	0040 76 18					
	20	0001 6 20	100	0040 06 20		0040 6 20	250/100/1000	0040 76 20		0287 6 20		0289 6 20	
	22	0001 6 22	500	0040 06 22	500	0040 6 22	500	0040 76 22	500	0287 6 22	200	0289 6 22	
	25	0001 6 25	100	0040 06 25		0040 6 25	50/250	0040 76 25		0287 6 25	100	0289 6 25	
	28			0040 06 28		0040 6 28	500	0040 76 28					
	30	0001 6 30		0040 06 30		0040 6 30	50/250	0040 76 30		0287 6 30		0289 6 30	
	32			0040 06 32		0040 6 32	500						
	35	0001 6 35		0040 06 35		0040 6 35	100	0040 76 35		0287 6 35		0289 6 35	
	38			0040 06 38		0040 6 38	500						
	40	0001 6 40		0040 06 40		0040 6 40	100	0040 76 40		0287 6 40		0289 6 40	
	45	0001 6 45	200	0040 06 45		0040 6 45		0040 76 45		0287 6 45	200	0289 6 45	
	50	0001 6 50	100	0040 06 50	200	0040 6 50	200	0040 76 50	200	0287 6 50	100	0289 6 50	100

MWF - 08/10 - 07311 - ©

ZYLINDERSCHRAUBEN

mit Schlitz
nach DIN 84 (ISO 1207)

Nenn-Ø d	Länge l mm	Messing blank Art.-Nr.	VE/St.	Stahl 4.8 blank Art.-Nr.	VE/St.	Stahl 4.8 vz., blau pass. Art.-Nr.	VE/St.	Stahl 4.8 vz., gelb pass. Art.-Nr.	VE/St.	A2 Rost frei Art.-Nr.	VE/St.	A4 Rost frei Art.-Nr.	VE/St.
	55	0001 6 55	200	0040 06 55		0040 6 55	200	0040 76 55		0287 6 55		0289 6 55	
	60	0001 6 60	100	0040 06 60	200	0040 6 60		0040 76 60	200	0287 6 60		0289 6 60	
	65			0040 06 65		0040 6 65	100	0040 76 65		0287 6 65		0289 6 65	
	70	0001 6 70		0040 06 70		0040 6 70		0040 76 70		0287 6 70		0289 6 70	
M 6	75		200	0040 06 75	500	0040 6 75	500	0040 76 75	500		100		100
	80	0001 6 80		0040 06 80	200	0040 6 80	100	0040 76 80	200	0287 6 80		0289 6 80	
	85			0040 06 85	500	0040 6 85	500	0040 76 85	500				
	90	0001 6 90	100	0040 06 90	100	0040 6 90	100	0040 76 90	100	0287 6 90		0289 6 90	
	100	0001 6 100		0040 06 100		0040 6 100	50	0040 76 100		0287 6 100		0289 6 100	
	10	0001 8 10	50	0040 08 10	200/500	0040 8 10	100	0040 78 10		0287 8 10		0289 8 10	
	12	0001 8 12		0040 08 12		0040 8 12		0040 78 12		0287 8 12		0289 8 12	
	14		500	0040 08 14		0040 8 14	500						
	16	0001 8 16		0040 08 16		0040 8 16	100	0040 78 16	500	0287 8 16		0289 8 16	
	18			0040 08 18	500	0040 8 18	500	0040 78 18			100		
	20	0001 8 20		0040 08 20		0040 8 20	100	0040 78 20		0287 8 20		0289 8 20	
	22			0040 08 22		0040 8 22	500	0040 78 22					
	25	0001 8 25	50	0040 08 25		0040 8 25	100	0040 78 25		0287 8 25		0289 8 25	
	28			0040 08 28		0040 8 28	200						
	30	0001 8 30		0040 08 30		0040 8 30	100	0040 78 30		0287 8 30		0289 8 30	
	32			0040 08 32		0040 8 32	200						
M 8	35	0001 8 35	200	0040 08 35		0040 8 35	100	0040 78 35				0289 8 35	
	38			0040 08 38		0040 8 38	200						100
	40	0001 8 40	50	0040 08 40	200	0040 8 40	100	0040 78 40		0287 8 40		0289 8 40	
	45	0001 8 45	200	0040 08 45		0040 8 45	200	0040 78 45		0287 8 45	100	0289 8 45	
	50	0001 8 50	100	0040 08 50		0040 8 50	100	0040 78 50	200	0287 8 50		0289 8 50	
	55			0040 08 55		0040 8 55	200	0040 78 55		0287 8 55	10	0289 8 55	
	60	0001 8 60	200	0040 08 60		0040 8 60	50	0040 78 60		0287 8 60		0289 8 60	
	65			0040 08 65		0040 8 65		0040 78 65		0287 8 65		0289 8 65	
	70	0001 8 70		0040 08 70		0040 8 70		0040 78 70		0287 8 70		0289 8 70	
	75			0040 08 75		0040 8 75					100		
	80	0001 8 80	100	0040 08 80	100	0040 8 80	100	0040 78 80		0287 8 80		0289 8 80	
	85			0040 08 85		0040 8 85							
	90	0001 8 90		0040 08 90		0040 8 90				0287 8 90		0289 8 90	
	100			0040 08 100		0040 8 100				0287 8 100		0289 8 100	
	12			0040 010 12		0040 10 12							
	14			0040 010 14		0040 10 14							
	16	0001 10 16		0040 010 16		0040 10 16		0040 710 16		0287 10 16			
	18			0040 010 18		0040 10 18							
	20	0001 10 20		0040 010 20				0040 710 20		0287 10 20			
	22			0040 010 22	200	0040 10 22	200						
	25	0001 10 25	200	0040 010 25		0040 10 25		0040 710 25	200	0287 10 25		0289 10 25	
	28			0040 010 28		0040 10 28					100		
	30	0001 10 30		0040 010 30		0040 10 30		0040 710 30		0287 10 30		0289 10 30	
	32			0040 010 32		0040 10 32							100
M 10	35	0001 10 35		0040 010 35		0040 10 35		0040 710 35		0287 10 35		0289 10 35	
	40	0001 10 40		0040 010 40		0040 10 40		0040 710 40		0287 10 40		0289 10 40	
	45	0001 10 45		0040 010 45		0040 10 45				0287 10 45		0289 10 45	
	50	0001 10 50	100	0040 010 50		0040 10 50		0040 710 50		0287 10 50		0289 10 50	
	55			0040 010 55		0040 10 55			100	0287 10 55		0289 10 55	
	60	0001 10 60		0040 010 60		0040 10 60		0040 710 60		0287 10 60		0289 10 60	
	65			0040 010 65	100	0040 10 65	100			0287 10 65		0289 10 65	
	70	0001 10 70		0040 010 70		0040 10 70				0287 10 70	50	0289 10 70	50
	75		100	0040 010 75		0040 10 75							
	80	0001 10 80		0040 010 80		0040 10 80				0287 10 80		0289 10 80	
	90			0040 010 90		0040 10 90				0287 10 90		0289 10 90	
	100			0040 010 100	50	0040 10 100	50			0287 10 100		0289 10 100	
	20			0040 012 20		0040 12 20							
	25			0040 012 25		0040 12 25							
	30			0040 012 30		0040 12 30							
	35			0040 012 35		0040 12 35							
	40			0040 012 40	500	0040 12 40	500						
M 12	45			0040 012 45		0040 12 45							
	50			0040 012 50		0040 12 50							
	55			0040 012 55		0040 12 55							
	60			0040 012 60		0040 12 60							
	70			0040 012 70	50	0040 12 70	50						
	80			0040 012 80		0040 12 80							

MWF - 08/10 - 07312 - ©