Datenblatt für MLS WS 50/1
Artikelnummer: 934068101

SKS Kontakttechnik GmbH

Produktbeschreibung:	Bestellnummer: 934 068-101
Beschreibung:	Berührungssichere Messleitung nach DIN EN 61010-031, beiderseitig Sicherheitsstecker mit 4 mm Durchmesser und Weitersteckmöglichkeit. Kontaktfeder Kupfer-Beryllium vernickelt. Hochflexible, doppelt isolierte Litzenleitung, Griffhülse und Leitung trittfest. Eingearbeiteter Farbindikator zur Erkennung von Schäden an der Isolation.
Typ:	MLS WS 50/1 rot/red
System:	4mm Sicherheitssystem
Bestellnummer:	934 068-101
Farbe:	●
weitere Farbvarianten:	●●●●●
Technische Daten	
Messkategorie:	CAT II
Norm:	DIN EN 61010-031
Stiftdurchmesser:	4mm
Kontaktart:	gefederter Stift und ungefederte Buchse
Anschlussart:	Stift 4mm Durchmesser
Leitungstyp:	LEH-XY
Leitungsspezifikation:	hochflexible Schlauchleitung
Litzenaufbau:	259 x 0,07
Bemessungsspannung:	AC/DC 1000 V
Bemessungsstrom:	16 A
Durchgangswiderstand:	13 mOhm
Leitungslänge:	50cm
Leitungsquerschnitt:	1mm²
Leitungsmaterial:	PVC
Leitungsfarbe:	rot
Werkstoff	
Kontaktmaterial:	Kupfer-Beryllium
Kontaktoberflächenmaterial:	Nickel
Gehäusematerial:	PA
Umgebungsbedingungen	
Temperaturbereich:	-15 °C bis +70 °C

Copyright ©2011 SKS-Kontakttechnik GmbH - printed: Thu May 26 2011 18:03:38

Brennbarkeitsklasse	
Gehäuse:	94 V-2
Zeichnung	
	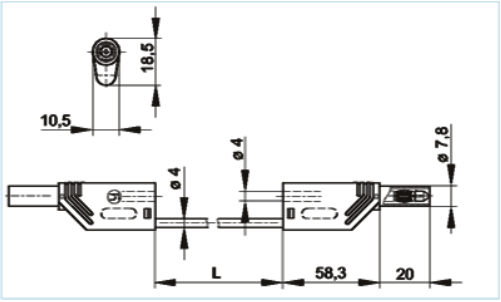

Copyright ©2011 SKS-Kontakttechnik GmbH - printed: Thu May 26 2011 18:03:38